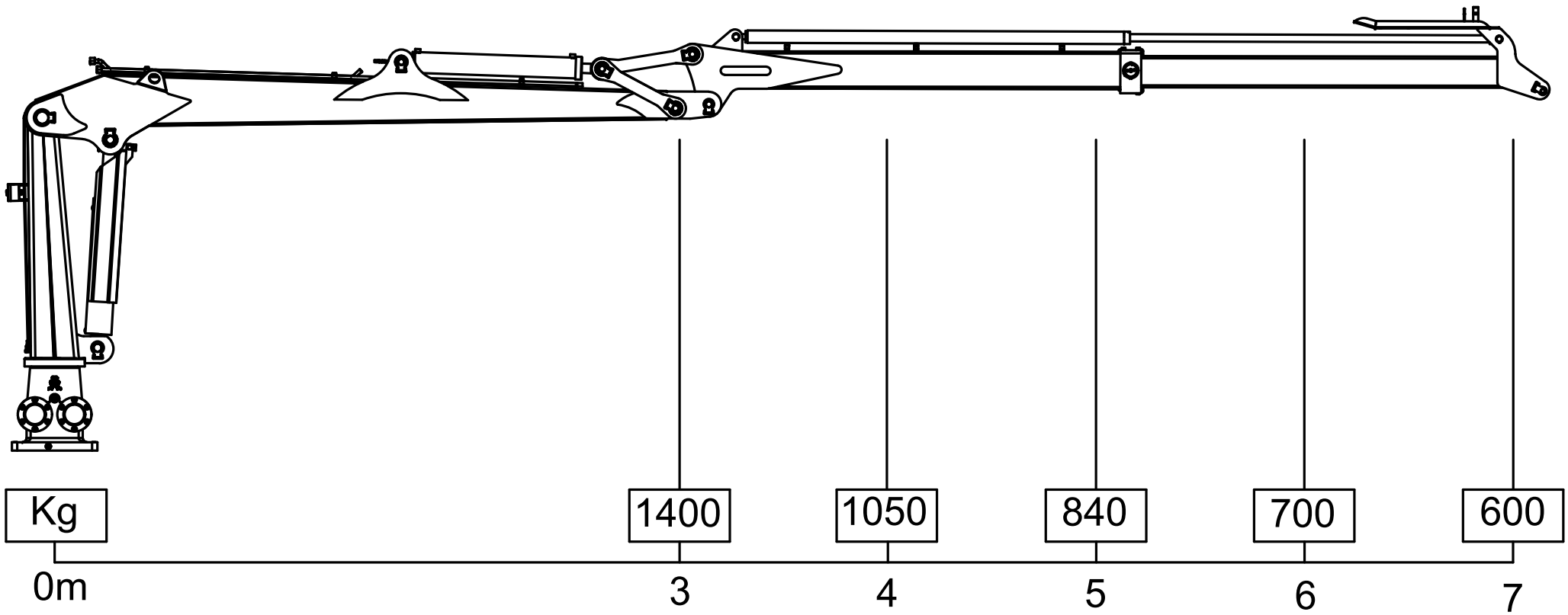

454158P 5769

CF454158

Osa	Piirustusnumero Tavaratunnus	Osan tai kokoonpanoryhmän nimitys	Standardi tai luettelo	Muoto, malli, määrä Lajimerkki	Laatu	Kpl

Yleistoleranssit ISO 2768 mK	Mittakaava 1:20	Tuote 5769	Kpl / Kone 1	NOSTOKYKYTARRA
Projekti PATRUUNA		Liittyy KP		Pintakäsittely
Suunn 2007-12-21 JP	Laskettu massa kg	JUNKKARI OY		Ent. / Uusi
Tark.				3-454158P
Hyv.	Punnittu massa kg			

Merkki	Muutos	Pvm	Muutt.	Hyv